- R-410A
- DC Twin-Rotary
- Classe A

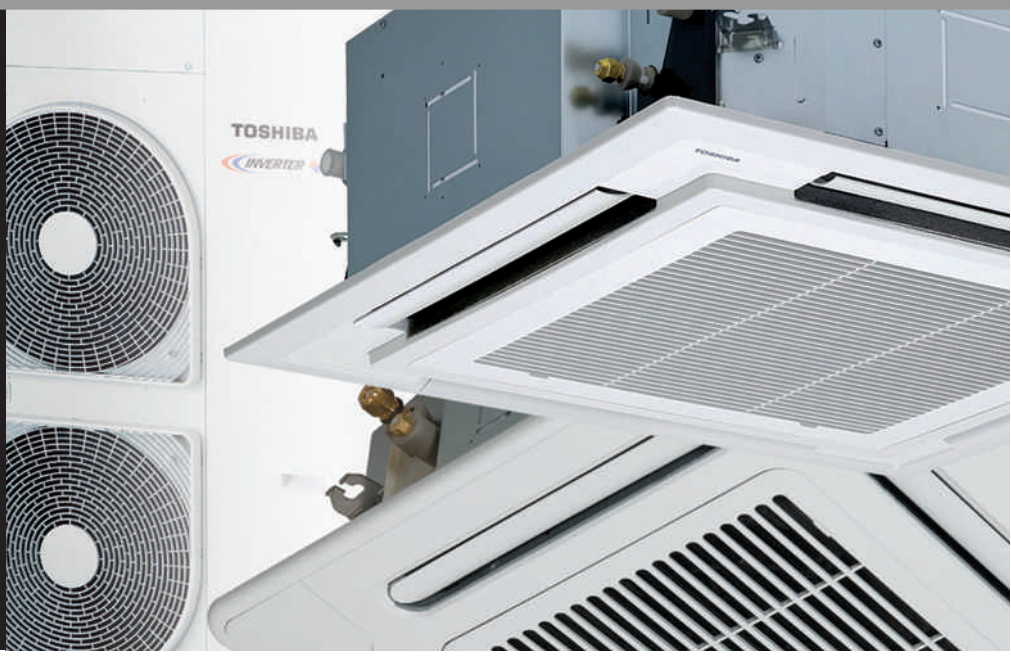

Super Digital Inverter / Digital Inverter
Systèmes Twin, Triple, W-Twin

Description

Les systèmes Twin, Triple et W-Twin Super Digital et Digital Inverter permettent de raccorder jusqu'à 4 unités intérieures de même type et de même capacité à une même unité extérieure.
Ce système offre la possibilité de traiter de grands volumes tout en assurant une meilleure répartition de l'air avec un confort optimisé (fonctionnement simultané).
Un seul système de contrôle est nécessaire. Il est donc idéal pour les magasins, les bureaux "open space" et autres applications similaires.

Possibilité de réutiliser les liaisons existantes (voir conditions particulières dans les manuels d'installation) grâce au filtre intégré au circuit frigorifique des unités extérieures.

Caractéristiques principales

Les systèmes Twin, Triple et W-Twin sont disponibles avec tous les modèles d'unités intérieures : cassettes 4-voies, gainables, muraux et plafonniers.

Plage de fonctionnement jusqu'à -20°C en mode chaud (Super DI et DI 8 - 10 CV) et -15°C en mode froid.

Les applications Twin / Triple / W-Twin requièrent l'utilisation des kits de raccordement spécifiques.

Super Digital Inverter Série 4

Big Digital Inverter 8-10 CV

Digital Inverter Série 3, 6 CV

Digital Inverter Série 3, 4-5 CV

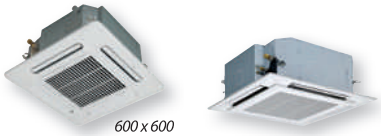

Cassettes 4-voies **MUT / UT**

Unité intérieure		RAV-SM562MUT-E* RAV-SM564MUT-E	RAV-SM564UT-E	RAV-SM804UT-E	RAV-SM1104UT-E	RAV-SM1404UT-E
Puissance froid nominale	kW	5,0	5,0	7,1	10,0	12,5
Puissance chaud nominale	kW	5,6	5,6	8,0	11,2	14,0
Débit d'air (GV/PV)	m^3/h	762/522 - 798/546	1080/780	1260/840	2040/1200	2100/1260
Niveau de pression sonore **	dB(A)	28	22	22	27	28
Niveau de puissance sonore (GV / PV)	dB(A)	58/49	47/43	50/43	58/48	59/49
Dimensions (HxLxP)	mm	268 x 575 x 575	256 x 840 x 840	256 x 840 x 840	256 x 840 x 840	256 x 840 x 840
Poids	kg	17	20	20	24	24
Dimensions de la sous-face (HxLxP)	mm	27 x 700 x 700	30 x 950 x 950	30 x 950 x 950	30 x 950 x 950	30 x 950 x 950
Poids de la sous-face	kg	3	4,2	4,2	4,2	4,2
Référence de la sous-face		RBC-UM11PGW-E	RBC-U31PGW-E			

** La référence RAV-SM562MUT-E passera en série 4 en cours d'année sans impact sur les données techniques.*

Mural **KRT**

Unité intérieure*		RAV-SM562KRT-E RAV-SM564KRT-E	RAV-SM802KRT-E RAV-SM804KRT-E
Puissance froid nominale	kW	5 - 5,1	7,1 - 6,9
Puissance chaud nominale	kW	5,6	8,0
Débit d'air (GV/PV)	m^3/h	840/642	1110/372
Niveau de pression sonore **	dB(A)	27	30
Niveau de puissance sonore (GV / PV)	dB(A)	54/48	60/51
Dimensions (HxLxP)	mm	298 x 998 x 221	298 x 998 x 221
Poids	kg	12	12

** L'ensemble de la gamme passera en série 4 en cours d'année sans impact sur les données techniques.*

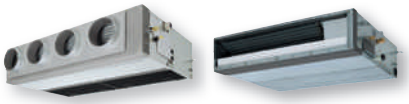

Gainable **SDT / BT**

Unité intérieure		RAV-SM564SDT-E	RAV-SM562BT-E* RAV-SM564BT-E	RAV-SM802BT-E* RAV-SM804BT-E	RAV-SM1102BT-E* RAV-SM1104BT-E	RAV-SM1402BT-E* RAV-SM1404BT-E
Puissance froid nominale	kW	5	5,0	7,1	10,0	12,5
Puissance chaud nominale	kW	5,6	5,6	8,0	11,2	14,0
Débit d'air (GV/PV)	m^3/h	780/582	780/588	1140/798	1620/1140	1980/1380
Niveau de pression sonore **	dB(A)	25	27	28	30	32
Niveau de puissance sonore (GV / PV)	dB(A)	60/51	55/48	55/49	57/51	59/53
Dimensions (HxLxP)	mm	210 x 845 x 645	320 x 700 x 800	320 x 1000 x 800	320 x 1350 x 800	320 x 1350 x 800
Poids	kg	22	30	39	44	44
Pression disponible standard***	Pa	4/24	40/100	40/100	20/100	20/90
Nombre de sorties et diamètre	mm	Sortie rectangulaire	2 x 200	3 x 200	4 x 200	4 x 200

** Les références RAV-SM562BT-E, RAV-SM802BT-E, RAV-SM1102BT-E et RAV-SM1402BT-E passeront en série 4 en cours d'année sans impact sur les données techniques.*

Plafonnier **CT**

Unité intérieure*		RAV-SM562CT-E RAV-SM564CT-E	RAV-SM802CT-E RAV-SM804CT-E	RAV-SM1102CT-E RAV-SM1104CT-E	RAV-SM1402CT-E RAV-SM1404CT-E
Puissance froid nominale	kW	5,0	7,1	10,0	12,5
Puissance chaud nominale	kW	5,6	8,0	11,2	14,0
Débit d'air (GV/PV)	m^3/h	780/600	1110/876	1650/1272	1800/1386
Niveau de pression sonore **	dB(A)	24	27	29	31
Niveau de puissance sonore (GV / PV)	dB(A)	51/45	53/48	56/50	58/52
Dimensions (HxLxP)	mm	210 x 910 x 680	210 x 1180 x 680	210 x 1595 x 680	210 x 1595 x 680
Poids	kg	21	25	33	33

** L'ensemble de la gamme passera en série 4 en cours d'année sans impact sur les données techniques.*
*** Niveau de pression sonore (PV) à 1 m de distance de l'unité extérieure, et 3,5 m de distance de l'unité intérieure.*
**** Réglage usine : 10 Pa. pour la gamme SM_SDT ; 40 Pa. pour la gamme SM_BT.*

SUPER DIGITAL INVERTER

Caractéristiques techniques **Réversible**

Unité extérieure			RAV-SP1104AT-E	RAV-SP1404AT-E	RAV-SP1104AT8-E	RAV-SP1404AT8-E	RAV-SP1604AT8-E
Puissance froid	kW		10	12,5	10,0	12,5	14,0
Plage de puissance froid (min-max)	kW		2,6 - 12,0	2,6 - 14,0	2,6 - 12,0	2,6 - 14,0	2,6 - 16,0
Puissance absorbée	kW	Froid	2,21	3,16	2,37	3,46	4,49
EER	W/W		4,52	3,96	4,22	3,61	3,12
Label énergétique		Froid	A	A	A	A	A
Consommation annuelle	kWh	Froid	1105	1580	1185	1730	2245
Puissance chaud	kW		11,2	14	11,2	14,0	16,0
Plage de puissance chaud (min-max)	kW		2,4 - 13,0	2,4 - 16,5	2,4 - 15,6	2,4 - 18,0	2,4 - 19,0
Puissance absorbée	kW	Chaud	2,34	3,21	2,42	3,42	4,30
COP	W/W		4,79	4,36	4,63	4,09	3,72
Label énergétique		Chaud	A	A	A	A	A
Débit d'air	m^3/h		6060	6180	6060 - 1683	6180 - 1717	6180 - 1717
Niveau de pression sonore *	dB(A)	Froid (Chaud)	49/50	51/52	49/50	51/52	51/53
Niveau de puissance sonore	dB(A)	Froid (Chaud)	66/67	68/69	66/67	68/69	68/70
Plage de fonctionnement	°C	Froid	-15 à +43°C	-15 à +43°C	-15 à +43°C	-15 à +43°C	-15 à +43°C
Plage de fonctionnement	°C	Chaud	-20 à +15°C	-20 à +15°C	-20 à +15°C	-20 à +15°C	-20 à +15°C
Dimensions (HxLxP)	mm		1340 x 900 x 320	1340 x 900 x 320	1340 x 900 x 320	1340 x 900 x 320	1340 x 900 x 320
Poids	kg		93	93	95	95	95
Type de compresseur			DC Twin Rotary	DC Twin Rotary	DC Twin Rotary	DC Twin Rotary	DC Twin Rotary
Raccord flare							
Gaz (princ. - dériv.)	pouce		5/8 - 1/2	5/8	5/8	5/8	5/8
Liquide (princ. - dériv.)	pouce		3/8 - 1/4	3/8	3/8	3/8	3/8
Longueur de liaison frigo. mini./maxi.	m		50	50	75	75	75
Dénivelé maxi	m		30	30	30	30	30
Longueur sans appoint	m		30	30	30	30	30
Alimentation électrique	V-ph-Hz		220/240-1-50	220/240-1-50	380/415-3N-50	380/415-3N-50	380/415-3N-50
Section alimentation mini	mm		3G2,5	3G2,5	5G2,5	5G2,5	5G2,5
Protection électrique	A		25	25	20	20	20

** Niveau de pression sonore (PV) à 1 m de distance de l'unité extérieure.*
Données techniques mesurées avec un système Twin + Cassettes.
NB : Une commande filaire est nécessaire pour le fonctionnement en mode Twin.

Kits de raccordements

Code	Description
RBC-TWP30E2	Kit Twin
RBC-TWP50E2	Kit Twin

Voir combinaisons pages suivantes.

DIGITAL INVERTER

Caractéristiques techniques **Réversible**

Unité extérieure			RAV-SM1103AT-E	RAV-SM1403AT-E	RAV-SM1603AT-E	RAV-SM2244AT8-E	RAV-SM2804AT8-E
Puissance froid	kW		10,0	12,0	14,0	20,0	23,0
Plage de puissance froid (min-max)	kW		3,0 - 11,2	3,0 - 13,2	3,0 - 16,0	9,8 - 22,4	9,8 - 27,0
Puissance absorbée	kW	Froid	3,11	3,74	4,49	6,24	8,19
EER	W/W		3,22	3,21	3,12	3,21	2,81
Label énergétique		Froid	A	A	B	A	C
Consommation annuelle	kWh	Froid	1555	1870	2245	3120	4095
Puissance chaud	kW		11,2	14,0	16,0	22,4	28,0
Plage de puissance chaud (min-max)	kW		3,0 - 13,0	3,0 - 16,0	3,0 - 18,0	9,8 - 25,0	9,8 - 31,5
Puissance absorbée	kW	Chaud	2,93	3,80	4,43	5,82	7,76
COP	W/W		3,82	3,68	3,61	3,85	3,61
Label énergétique		Chaud	A	A	A	A	A
Débit d'air	m^3/h		4500	4500	6180	7980	9000
Niveau de pression sonore *	dB(A)	Froid (Chaud)	53 (54)	53 (54)	51 (53)	56 (57)	57 (57)
Niveau de puissance sonore	dB(A)	Froid (Chaud)	70 (71)	70 (71)	68 (70)	73 (74)	74 (74)
Plage de fonctionnement	°C	Froid	-15 à +43°C	-15 à +43°C	-15 à +43°C	-15 à +46°C	-15 à +46°C
Plage de fonctionnement	°C	Chaud	-15 à +15°C	-15 à +15°C	-15 à +15°C	-20 à +15°C	-20 à +15°C
Dimensions (HxLxP)	mm		795 x 900 x 320	795 x 900 x 320	1340 x 900 x 320	1540 x 900 x 320	1540 x 900 x 320
Poids	kg		77	77	99	131	131
Type de compresseur			DC Twin Rotary	DC Twin Rotary	DC Twin Rotary	DC Twin Rotary	DC Twin Rotary
Raccord flare							
Gaz (princ. - dériv.)	pouce		5/8 - 1/2	5/8 - 5/8	suivant configuration	suivant configuration	suivant configuration
Liquide (princ. - dériv.)	pouce		3/8 - 1/4	3/8 - 3/8	suivant configuration	suivant configuration	suivant configuration
Longueur de liaison frigo. mini./maxi.	m		5/50	5/50	5/50	5/70	5/70
Dénivelé maxi	m		30	30	30	30	30
Longueur sans appoint	m		30	30	30	30	30
Alimentation électrique	V-ph-Hz		220/240-1-50	220/240-1-50	220/240-1-50	400-3-50	400-3-50
Section alimentation mini	mm		3G4	3G4	3G6	5G2,5	5G4
Protection électrique	A		25	25	40	20	25

** Niveau de pression sonore (PV) à 1 m de distance de l'unité extérieure.*
Données techniques mesurées avec un sytème Twin + Cassettes
NB : Une commande filaire est nécessaire pour le fonctionnement en mode Twin.

Kits de raccordements

Code	Description
RBC-TWP30E2	Kit Twin
RBC-TWP50E2	Kit Twin
RBC-TWP101E	Kit Twin
RBC-TRP100E	Kit Triple
RBC-DTWP101E	Kit W-Twin (3 raccords)

Voir combinaisons pages suivantes.

Système Twin

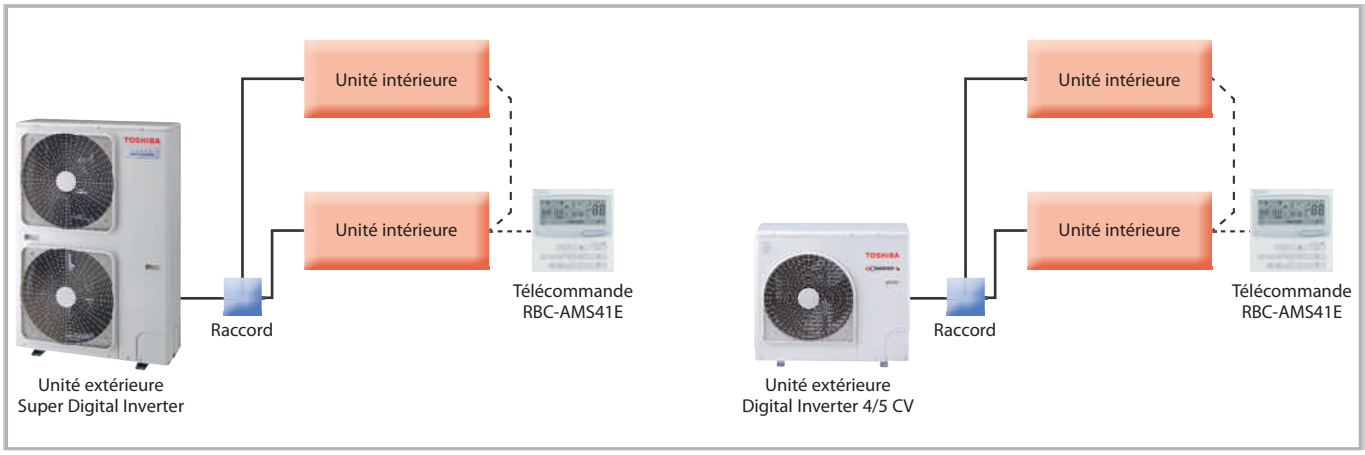

Gamme	Unités extérieures				Unités Intérieures				Raccord
	CV	Référence	P. Froid kW	P. Chaud kW	Nombre	Code*	P. Froid kW	P. Chaud kW	Référence
Super Digital Inverter	4 mono	RAV-SP1104AT-E	10,0	11,2	2	56x	5,0	5,6	RBC-TWP30E2
	5 mono	RAV-SP1404AT-E	12,0	14,0	2	80x	6,0	7,0	RBC-TWP50E2
	4 tri	RAV-SP1104AT8-E	10,0	12,2	2	56x	5,0	5,6	RBC-TWP30E2
	5 tri	RAV-SP1404AT8-E	12,5	14,0	2	80x	6,0	7,0	RBC-TWP50E2
	6 tri	RAV-SP1604AT8-E	14,0	16,0	2	80x	7,0	8,0	RBC-TWP50E2
Digital Inverter	4 mono	RAV-SM1103AT-E	10,0	11,2	2	56x	5,0	5,6	RBC-TWP30E2
	5 mono	RAV-SM1403AT-E	12,0	14,0	2	80x	6,0	7,0	RBC-TWP50E2
	6 mono	RAV-SM1603AT-E	14,0	16,0	2	80x	7,0	8,0	RBC-TWP50E2
Big Digital inverter	8 tri	RAV-SM2244AT8-E	20,0	22,4	2	110x	10,0	11,2	RBC-TWP101E
	10 tri	RAV-SM2804AT8-E	23,0	27,0	2	140x	11,5	14,0	RBC-TWP101E

** x : Série 2 ou 4, sauf consoles XT.*

Système Triple

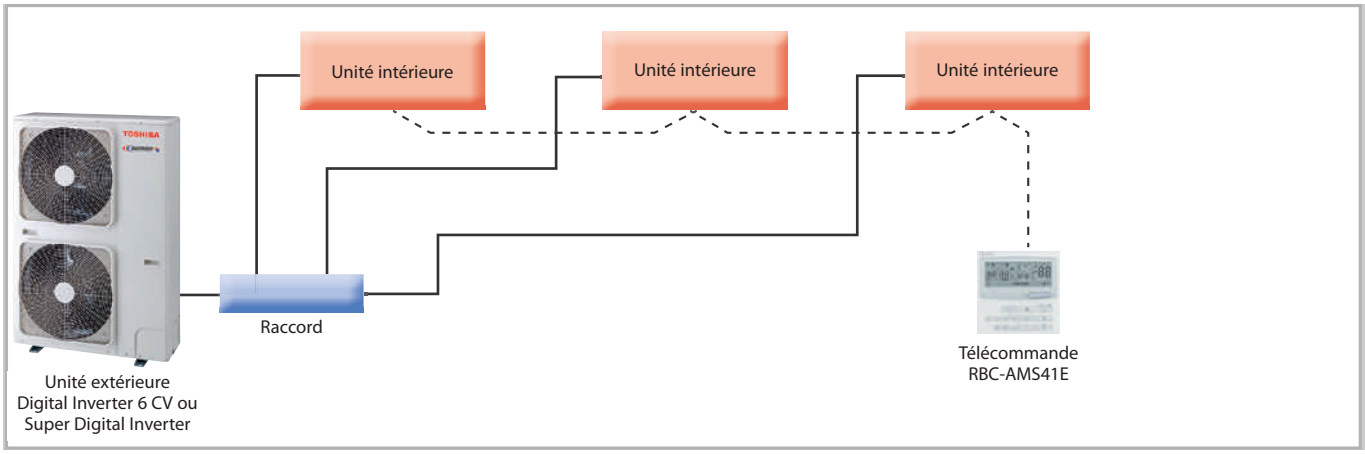

Gamme	Unités extérieures				Unités Intérieures				Raccord
	CV	Référence	P. Froid kW	P. Chaud kW	Nombre	Code*	P. Froid kW	P. Chaud kW	Référence
Super Digital Inverter	6 tri	RAV-SP1604AT8-E	14,0	16,0	3	56x	4,7	5,3	RBC-TWP50E2
Digital Inverter	6 mono	RAV-SM1603AT-E	14,0	16,0	3	56x	4,7	5,3	RBC-TRP100E
Big Digital Inverter	8 tri	RAV-SM2244AT8-E	20,0	22,4	3	80x	6,7	7,5	RBC-TRP100E
	10 tri	RAV-SM2804AT8-E	23,0	27,0	3	80x	7,7	9,3	RBC-TRP100E

** x : Série 2 ou 4, sauf consoles XT.*

Système W-Twin

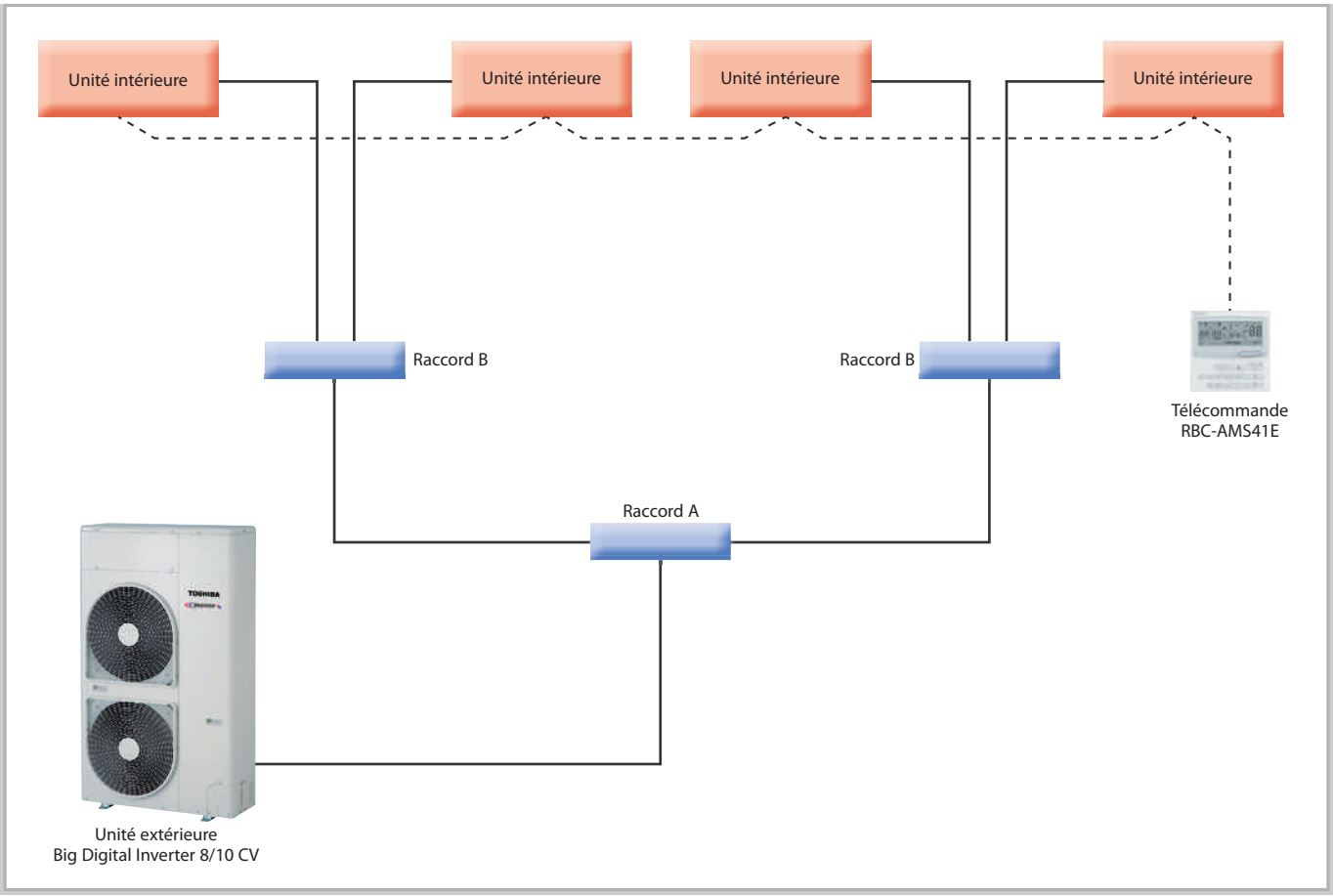

Gamme	Unités extérieures				Unités Intérieures				Raccord
	CV	Référence	P. Froid kW	P. Chaud kW	Nombre	Code*	P. Froid kW	P. Chaud kW	Référence
Big Digital Inverter	8 tri	RAV-SM2244AT8-E	20,0	22,4	4	56x	5,0	5,6	RBC-DTWP101E**
	10 tri	RAV-SM2804AT8-E	23,0	27,0	4	80x	5,8	7,0	RBC-DTWP101E**

** x : Série 2 ou 4, sauf consoles XT.*

*** Le kit RBC-DTWP101E comprend 3 raccords :*
Raccord A : entre le groupe et les 2 autres raccords
Raccord B (x2) : entre A et les unités intérieures

Schéma de raccordements électriques monophasé

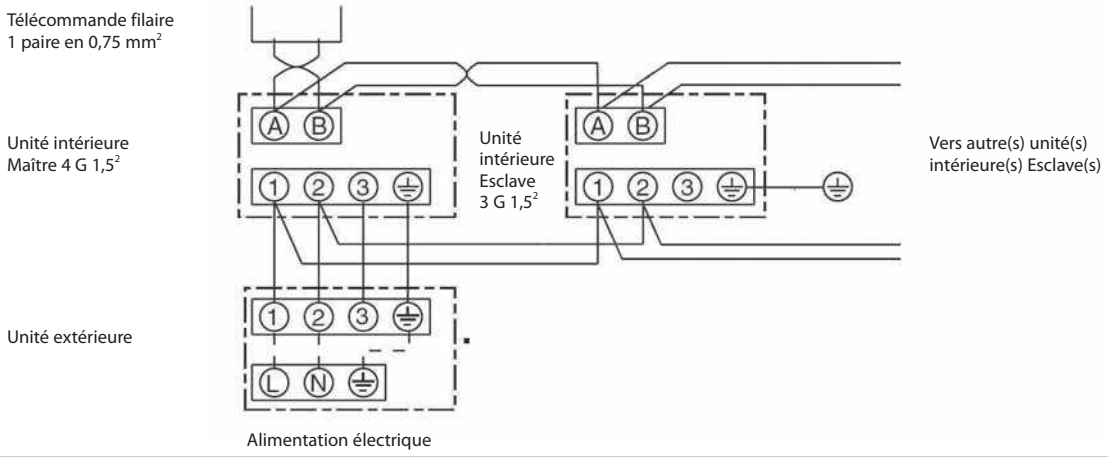

Pour le raccordement en triphasé, contactez Toshiba.