AIRSOFT
Architecte du confort

DESCRIPTION

- L'AA1920.ZWX1 est une production d'eau chaude sanitaire sur pompe à chaleur
- L'AA1920.ZWX1 capte les calories contenues dans l'air ambiant d'une chaufferie, d'un garage, d'une cave, d'une buanderie, etc. pour produire de l'eau chaude sanitaire, indépendamment du système de chauffage existant
- Grâce à une capacité de stockage de 285 litres, l'AA1920.ZWX1 est en mesure de fournir de l'eau chaude sanitaire nécessaire à une famille

PERFORMANCE

- Ballon d'eau chaude sanitaire thermodynamique à haute efficacité (COP 3,2)
- L'AA1920.ZWX1 génère 285 l d'eau chaude à 55°C en permanence
- La durée de vie du produit est augmentée grâce au condenseur situé à l'extérieur de la cuve qui évite tout risque de dépôt de calcaire

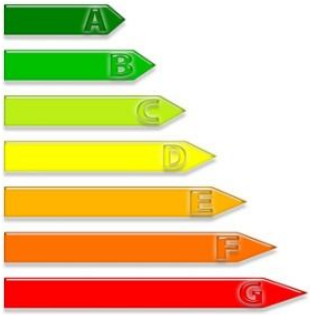

PRODUCTION D'EAU CHAUDE SANITAIRE A BASSE CONSOMMATION D'ENERGIE

DIMENSIONS

Dimensions en mm

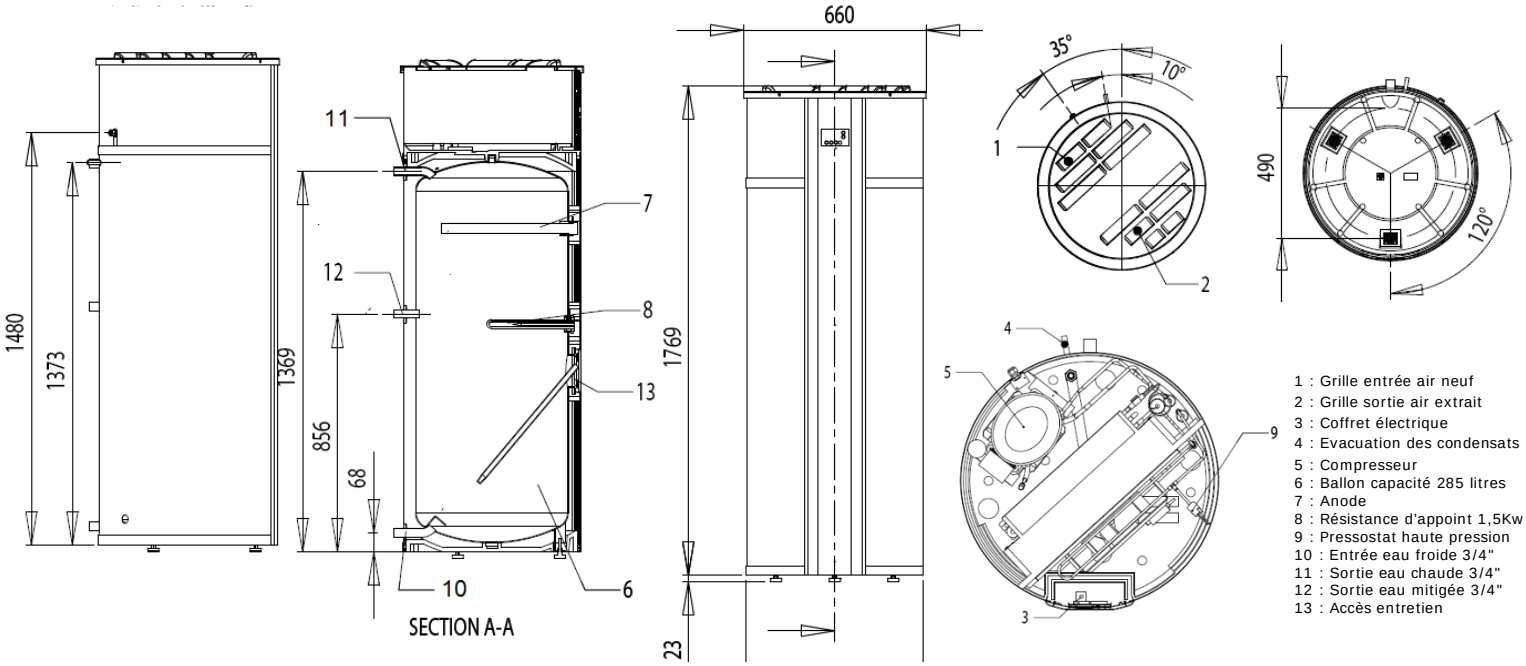

AIRSOFT - 12 avenue des Prés - 78180 MONTIGNY LE BRETONNEUX - Tel : 0980 442 763 - Fax : 0985 442 763 - Email : contact@airsoft-enr.com

AIRSOFT
Architecte du confort

SPECIFICATIONS TECHNIQUES

- Connections électriques : 1x230V+N+PE 13A, 50Hz
- Ventilateurs : R2E 190
- Moteurs : moteurs AC
- Classe d'isolation : B
- Classe d'étanchéité : IP44
- Moteurs (Max. par moteur) : 2500 Rpm/58 W/0,26 A
- Plage de fonctionnement : +8°C/+35°C
- Compresseur : NE6210Z
- Température d'eau en pompe à chaleur : 55°C max
- Température d'eau avec appoint électrique : 65°C max
- Puissance électrique absorbée : 520W (chauffage de l'eau de 15°C à 45°C ; air 15°C)
- Puissance de chauffage : 1660W (chauffage de l'eau de 15°C à 45°C ; air 15°C)
- COP : 3,2 (chauffage de l'eau de 15°C à 45°C ; air 15°C)
- Réfrigérant : R134a
- Charge réfrigérant : 1000 grammes
- Appoint électrique : 1500W
- Capacité du chauffe-eau : 285 litres
- Pression maximum admissible : 10 bars
- Volume minimum de la pièce d'installation : 20m3

CONSTRUCTION

- Dimensions : Ø660XH1792 mm
- Construction : acier émaillé avec 45mm d'isolation
- Entrée/sortie d'air : pièce de forme en partie supérieure
- Protection : ballon émaillé à l'intérieur et anode magnésium
- Condenseur : de type tubulaire enroulé à l'extérieur du ballon
- Condensats : diamètre 12,5mm (1/2'')
- Poids : 105kg à vide ; 390kg en eau
- Pieds réglables

TABLEAU DE COMMANDE

- Le régulateur Optima 150 est livré avec des réglages d'usine qui permettent une utilisation immédiate du produit. Ces réglages d'usine peuvent être personnalisés suivant les exigences opérationnelles et besoins du logement, de sorte à obtenir une efficacité maximale du produit.

P1 : Pompe à chaleur (ON/OFF = Allumer/ Eteindre). Sur ce bouton, il est possible de changer la fonction entre « En pause » et « allumage automatique » suivant le point de consigne P3 (Etape 0, Etape 1).
Etape 0 : La pompe à chaleur est maintenant débranchée et seulement le contrôle est activé.
Etape 1 : La pompe à chaleur est en mode de fonctionnement suivant les réglages du thermostat donnés dans le point de consigne P3.

P2 : Opération pour la résistance électrique. La pompe à chaleur est livrée avec une résistance électrique supplémentaire pour chauffer l'eau chaude sanitaire. Sur ce bouton, il est possible d'activer cette résistance électrique si nécessaire.
En réglant P2 sur 1, la résistance électrique s'allumera suivant les réglages du thermostat donnés dans le point de consigne P5 (Réglage du thermostat pour la résistance électrique).
La résistance électrique est hors-service si P2 affiche 0.
Remarque : Quand la température ambiante est en dessous de 8°C et au dessus de 35°C, la résistance électrique s'allume même si P2=0.

P3 : Réglage du thermostat en fonctionnement pompe à chaleur. La température de l'eau hygiénique voulue peut être réglée entre 0 et 55°C. Cette eau est chauffée par la pompe à chaleur. Réglage d'usine : 52°C. Température maximale de l'eau : 55°C.

P5 : Réglage du thermostat pour la résistance électrique. La température de l'eau chaude sanitaire peut être réglée entre 0 et 65°C. La résistance électrique chauffe uniquement la moitié supérieure du ballon d'eau chaude, pendant que la pompe à chaleur chauffe la moitié inférieure de ce ballon tampon.
Réglage d'usine : 50°C

NAJ30WZXA - Les données contenues dans le présent document n'engagent pas le fabricant qui peut les modifier à tout moment et sans obligation de préavis